Прихожая "Мирт"
Стеллаж

ПОГОДА В ДОМЕ

ПР-ШС-1-5

Панели

№	Название	Кол-во
1	Щит передний(2084х280)	1 шт.
4;5	Полка (500х298)	2 шт.
2	Щит задний(2084х500)	1 шт.
3	Полка(500х330)	1 шт.

Фурнитура

№	Название	Кол-во
7	Конфирмат 7.0х50	8 шт.
8	Стяжка минификс+шток	4 к-кт
9	Заглушка минификс	4 шт.
10	Навеска (ушки) мебельная	2 шт.
11	Подпятник	4 шт.
12	Саморез 3.5х16 белый цинк	10 шт.
13	Дюбель распорный шип 6*30 PN63	2 шт.
14	Саморез 3.5х45	2 шт.
15	Труба-вешало D=25мм, L=291мм хром	1 шт.
16	Держатель для круглой штанги 25 мм SHD01	2 шт.

Порядок сборки

1. Установить подпятники(11) в полку(3). рис.1
2. Установить держатели для штанги(16) в щиты (1,2), использовать: саморез 3.5х16(12).
3. Установить штоки минификса в передний щит (1), использовать: шток минификса (8)
4. Установить полки (3,4,5), и трубу вешало к переднему щиту(1), использовать: конфирматы (7), стяжки минификс (8), труба-вешало(15).
5. Установить задний щит(2) к полкам (3,4,5), использовать: конфирматы (7). Зафиксировать трубу-вешало в держателях.
6. Установить навески (ушки) мебельные (10), в верхнюю чать заднего щита(2), использовать: саморез 3.5х16(12).
7. Закрепить изделие к стене, использовать: дюбель(13),Саморез 3.5х45(14).

Рис. 1

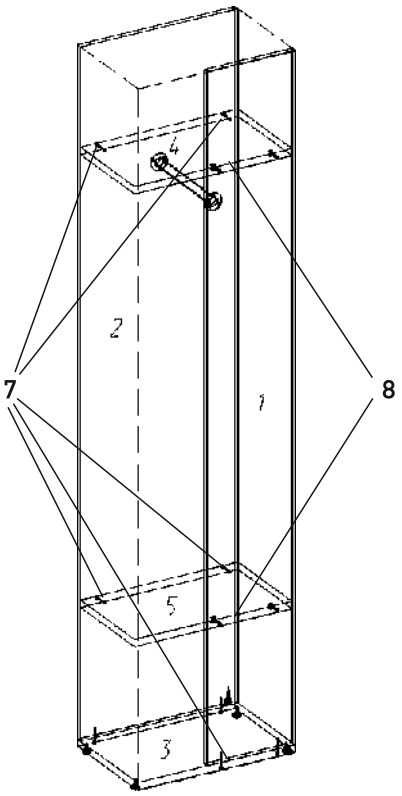

Уважаемый покупатель!

Благодарим Вас за покупку и выражаем уверенность, что при соблюдении правил сборки и условий эксплуатации, мебель долго будет служить Вам. Срок, в течение которого мебель сохраняет красоту и исправность, значительно зависит от условий ее эксплуатации.

Корпусная мебель (шкафы, прихожие, кухни, столы, тумбы, и т.д.) должна использоваться в соответствии с функциональным назначением.

Перед эксплуатацией изделия Покупатель обязан внимательно ознакомится с инструкцией по уходу за мебелью.

Нарушение правил эксплуатации мебели лишает Покупателя права на гарантийное обслуживание.

Придерживаясь некоторых простых практических советов, Вы сможете поддерживать в наилучшем состоянии Вашу мебель.

Свет. Не допускайте прямого воздействия солнечных лучей на мебельные изделия. Продолжительное прямое воздействие света на некоторые участки может вызывать понижение их хроматических характеристик по сравнению с другими участками, которые в меньшей степени подвергались излучению.

Температура. Высокое значение тепла или холода, а также внезапные перепады температуры, могут серьезно повредить мебельное изделие или его части. Мебельные изделия должны быть расположены на расстоянии не менее 1 м от источников тепла. Рекомендуемая температура воздуха при хранении и (или) эксплуатации от +2С до +25С. Не допускайте попадания на мебельные изделия горячих предметов (утюгов, посуды с кипятком и т.п.) или продолжительного воздействия вызывающих нагревание излучений (света мощных ламп, неэкранированных микроволновых излучателей и т.п.).

Влажность. Рекомендуемая относительная влажность местонахождения мебельного изделия 60%-70%. Не следует поддерживать в течение продолжительного времени условия крайней влажности в помещении. С течением времени такие условия могут повлиять на целостность мебельных изделий или их элементов. Всегда содержите поверхность мебели в сухости. Поверхности деталей мебели следует протирать сухой мягкой тканью (фланель, сукно, плюш, миткаль).

Агрессивные среды и абразивные материалы. Ни в коем случае не допускайте воздействия на мебельные изделия агрессивных жидкостей (кислот, щелочей, масел, растворителей и т.п.), содержащих такие жидкости продуктов или их паров. Подобные вещества и соединения являются химически активными - реакция с ними повлечет негативные последствия для Вашего имущества или даже здоровья.

Сборка мебели. Рекомендуется пользоваться услугой по сборке, оказываемой Продавцом, имеющим пригодные для этих целей оборудование, инструмент, технологии и персонал. Не рекомендуется производить самостоятельную сборку мебели, приобретённую в разобранном виде, или ее "ремонт", "усовершенствование", а также прибегать для этих целей к помощи специалистов сомнительной квалификации.

В случае самостоятельной сборки – установку фурнитуры производите по имеющимся в деталях отверстиях на ровной и твердой поверхности. В изделии, имеющем крепление конфирмантами, стяжками, шурупами, саморезами, при ослаблении соединений необходимо периодически подкручивать их.
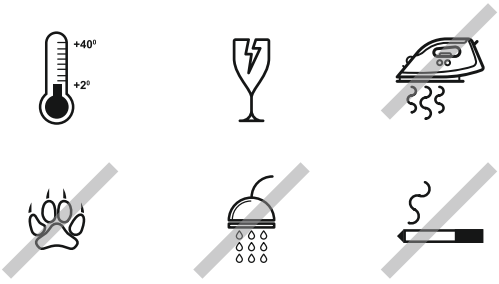
Правила эксплуатации корпусной мебели